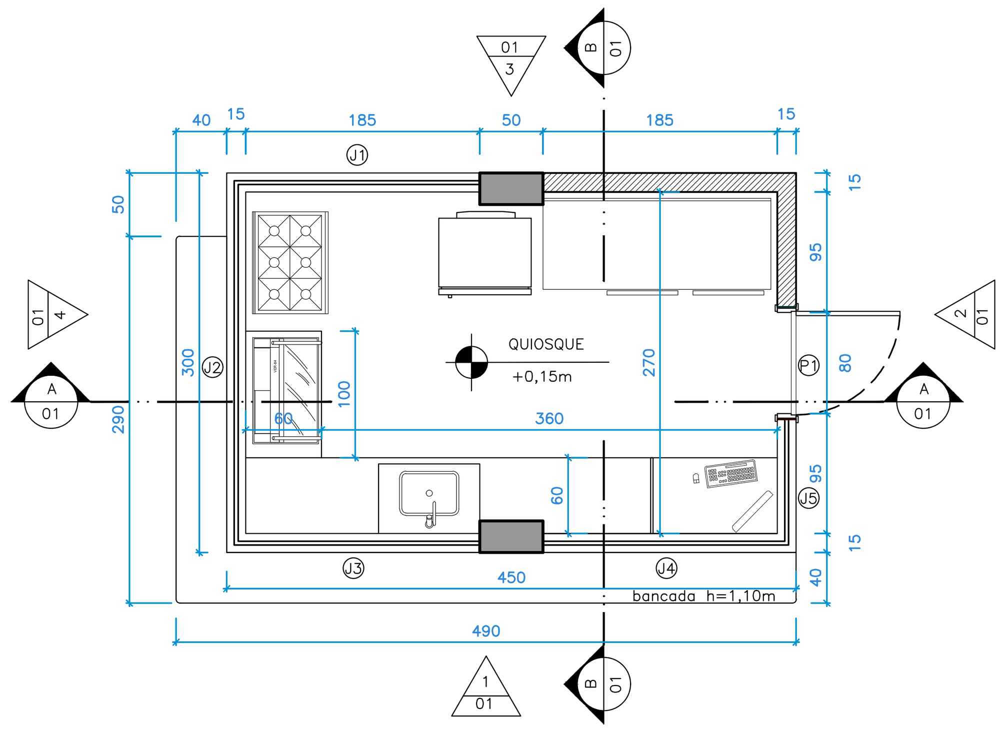

01 PLANTA BAIXA QUIOSQUE
ESCALA : 1/50

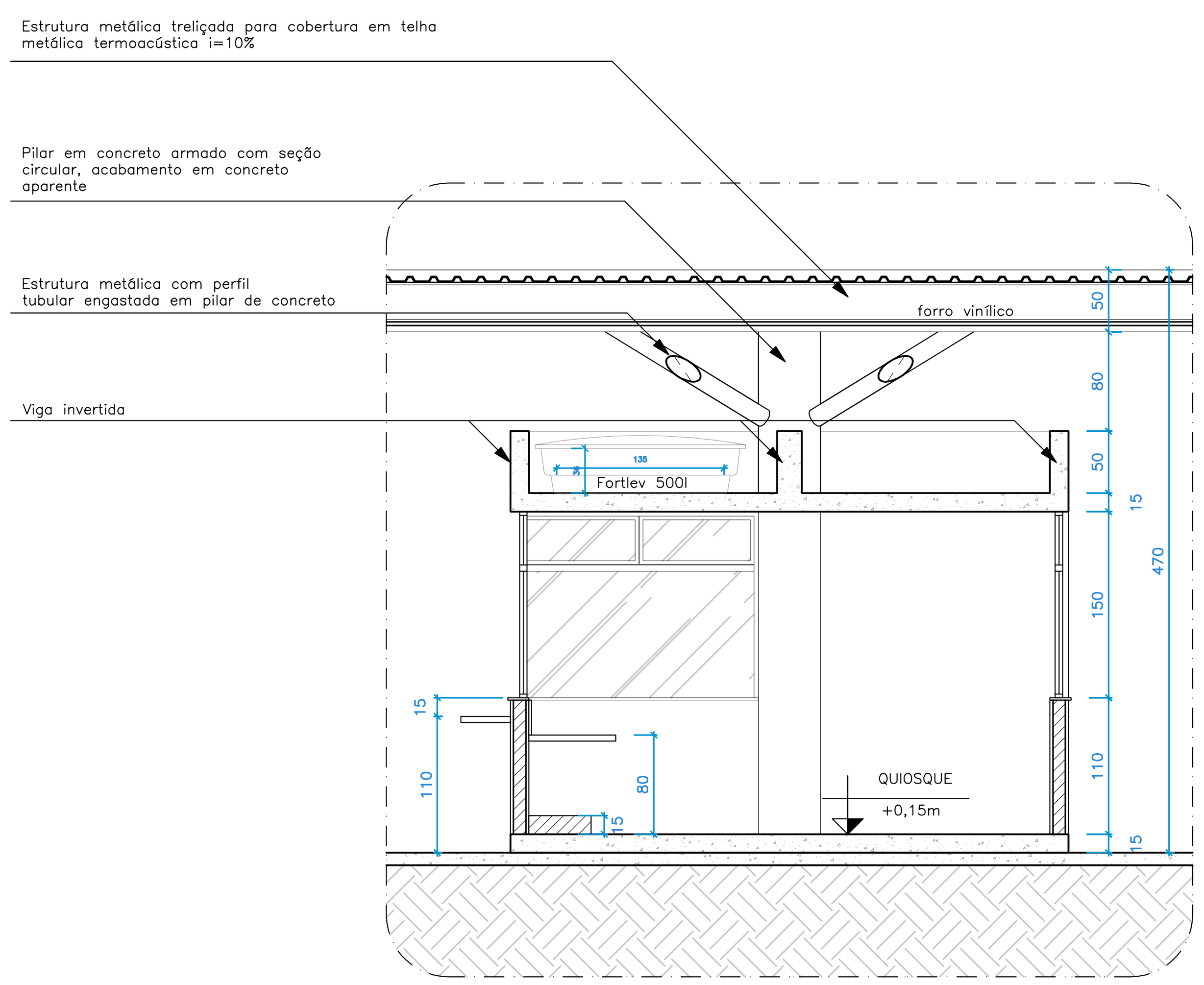

02 SEÇÃO AA
ESCALA : 1/50

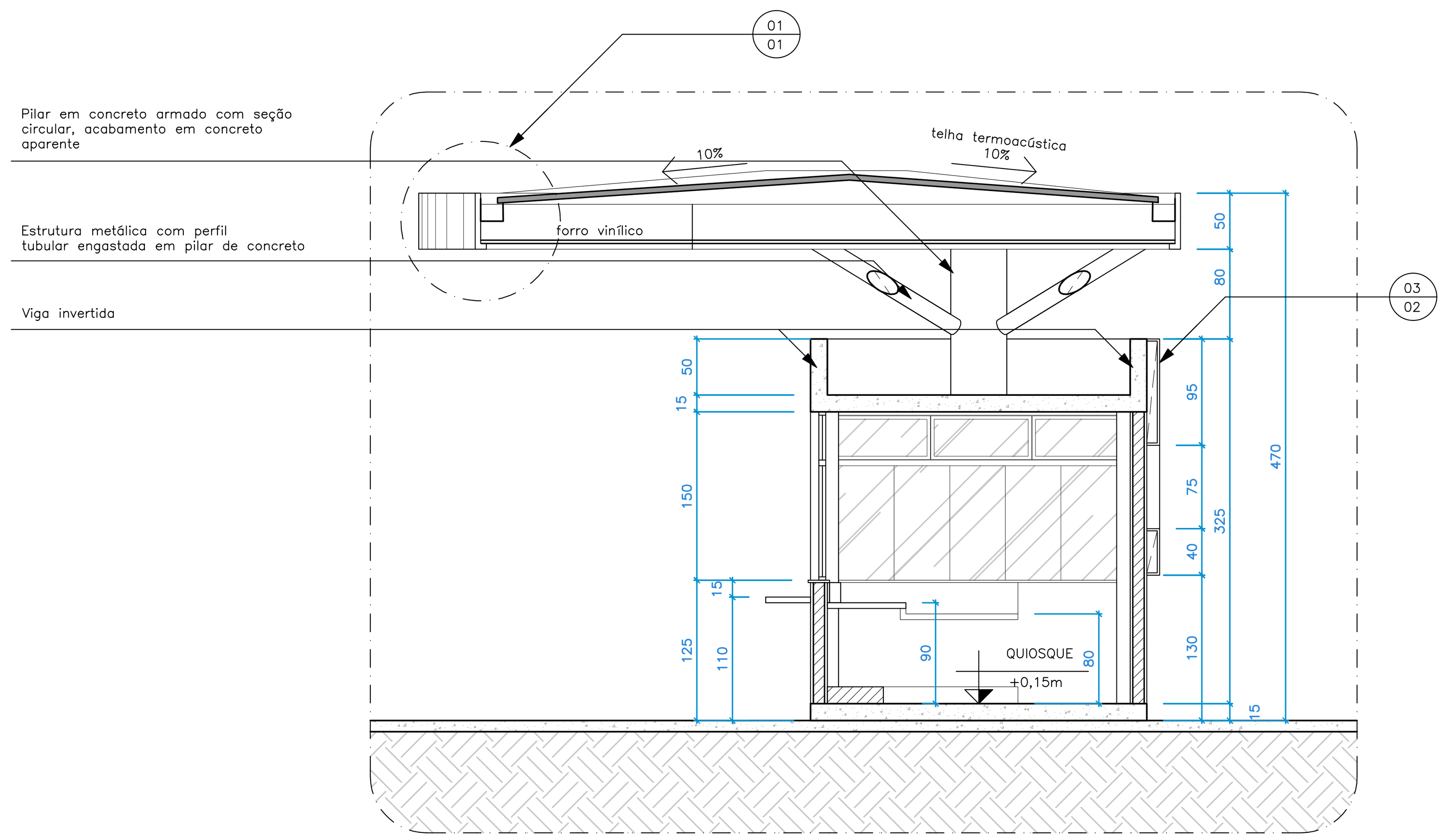

03 SEÇÃO BB
ESCALA : 1/50

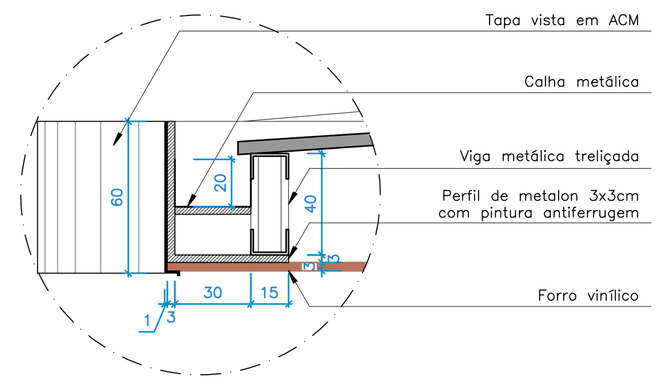

06 DET 01
ESCALA : 1/25

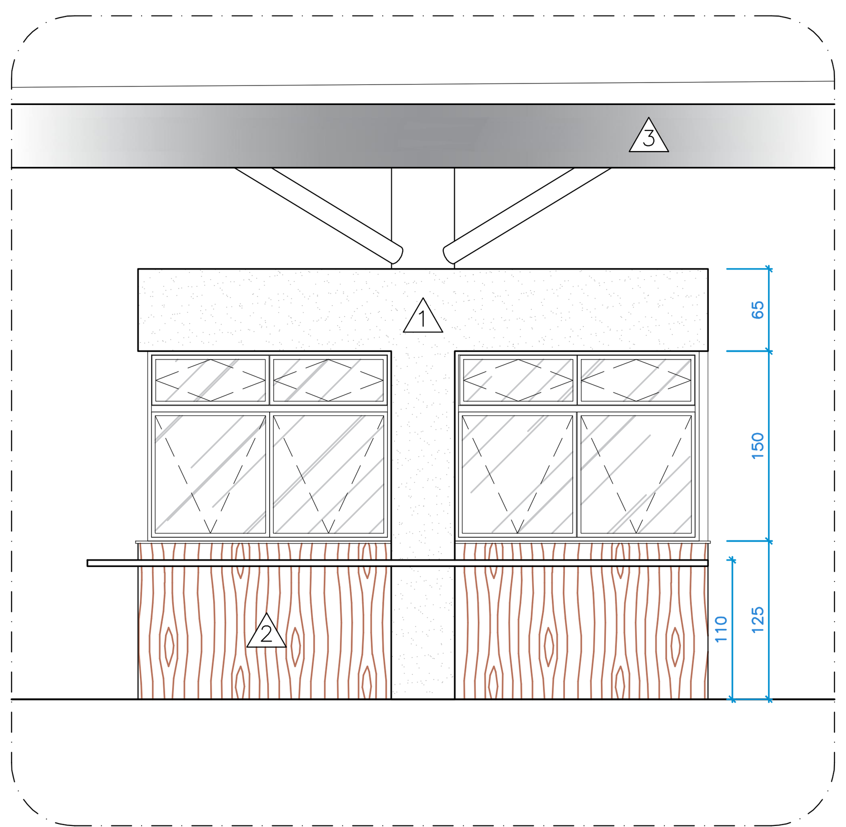

04 ELEVAÇÃO 01
ESCALA : 1/50

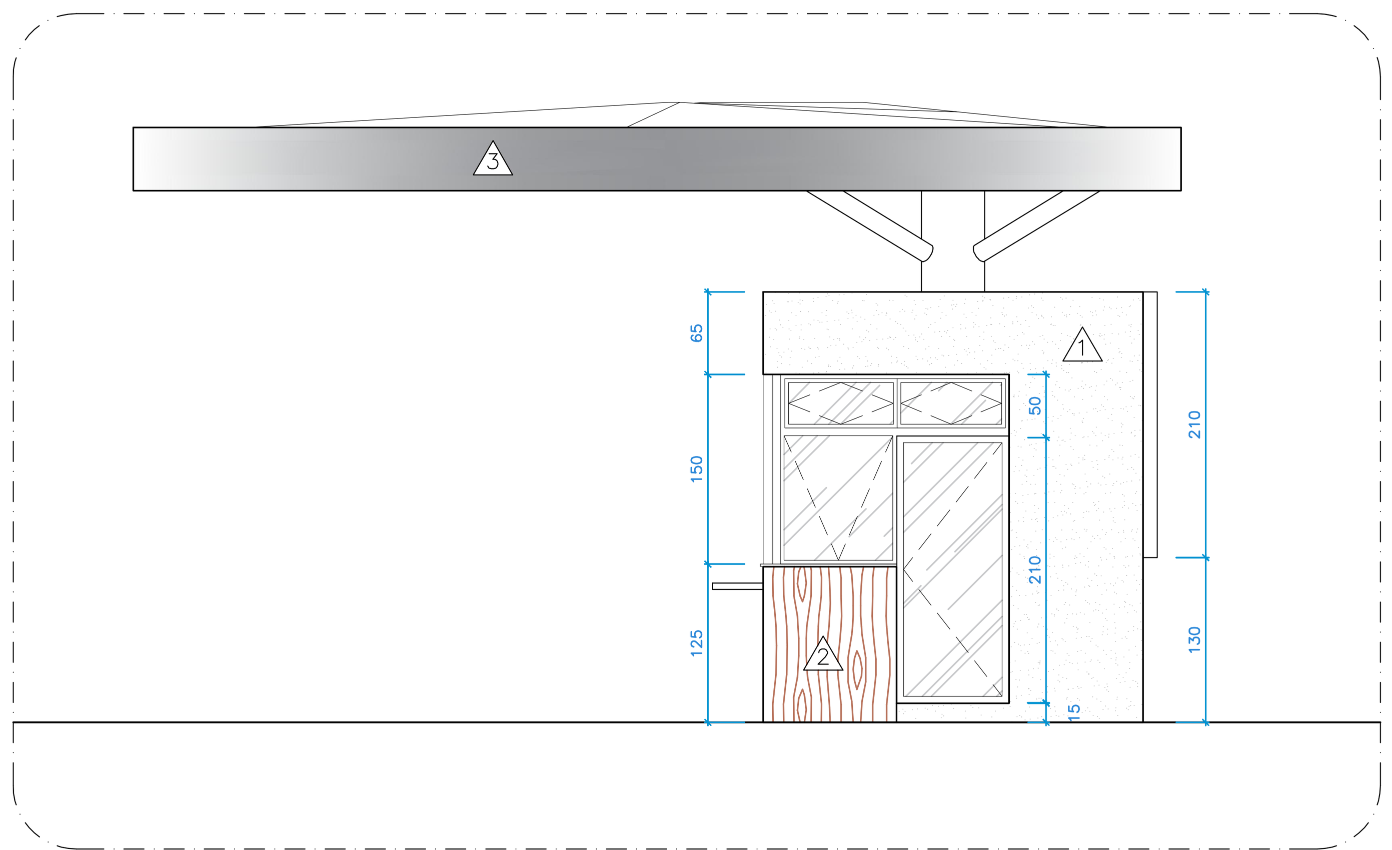

05 ELEVAÇÃO 02
ESCALA : 1/50

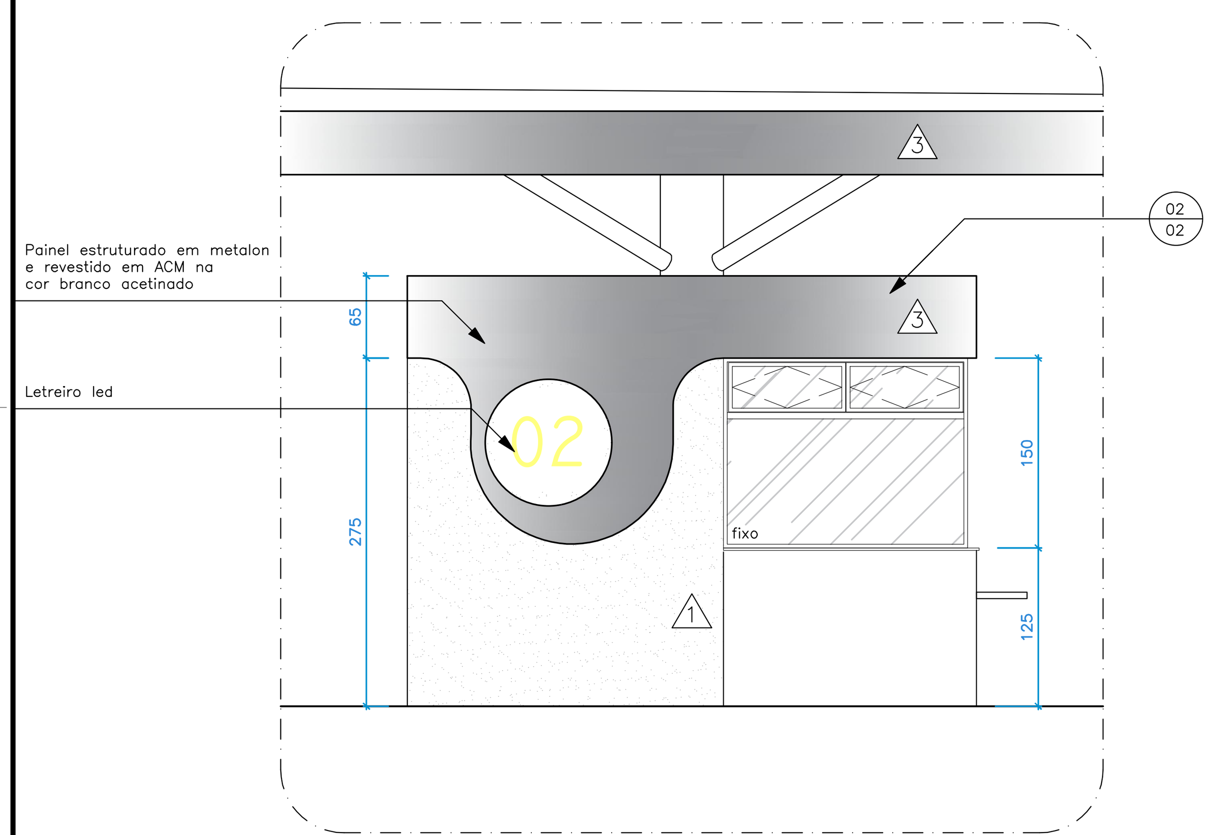

07 ELEVAÇÃO 03
ESCALA : 1/50

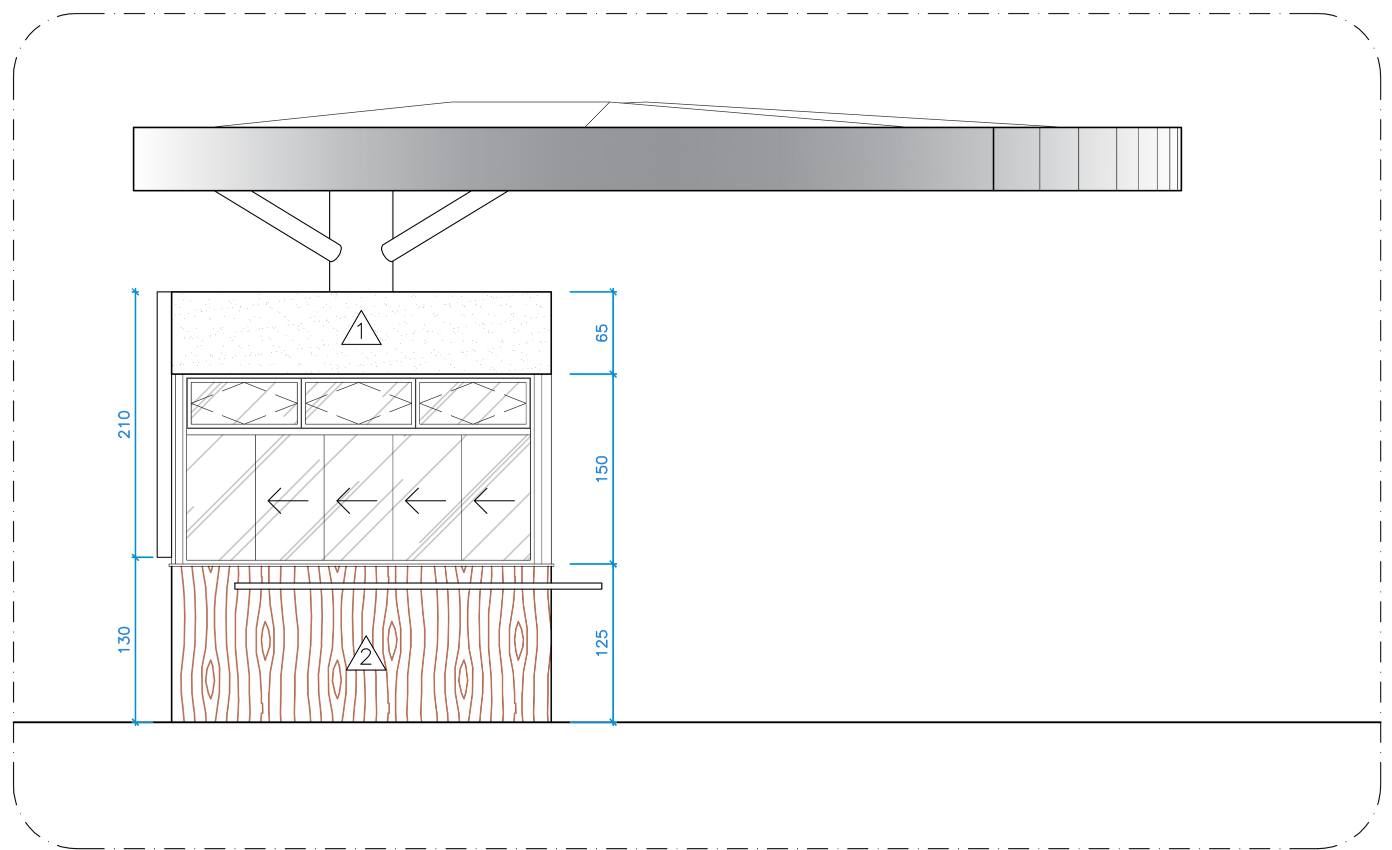

08 ELEVAÇÃO 04
ESCALA : 1/50

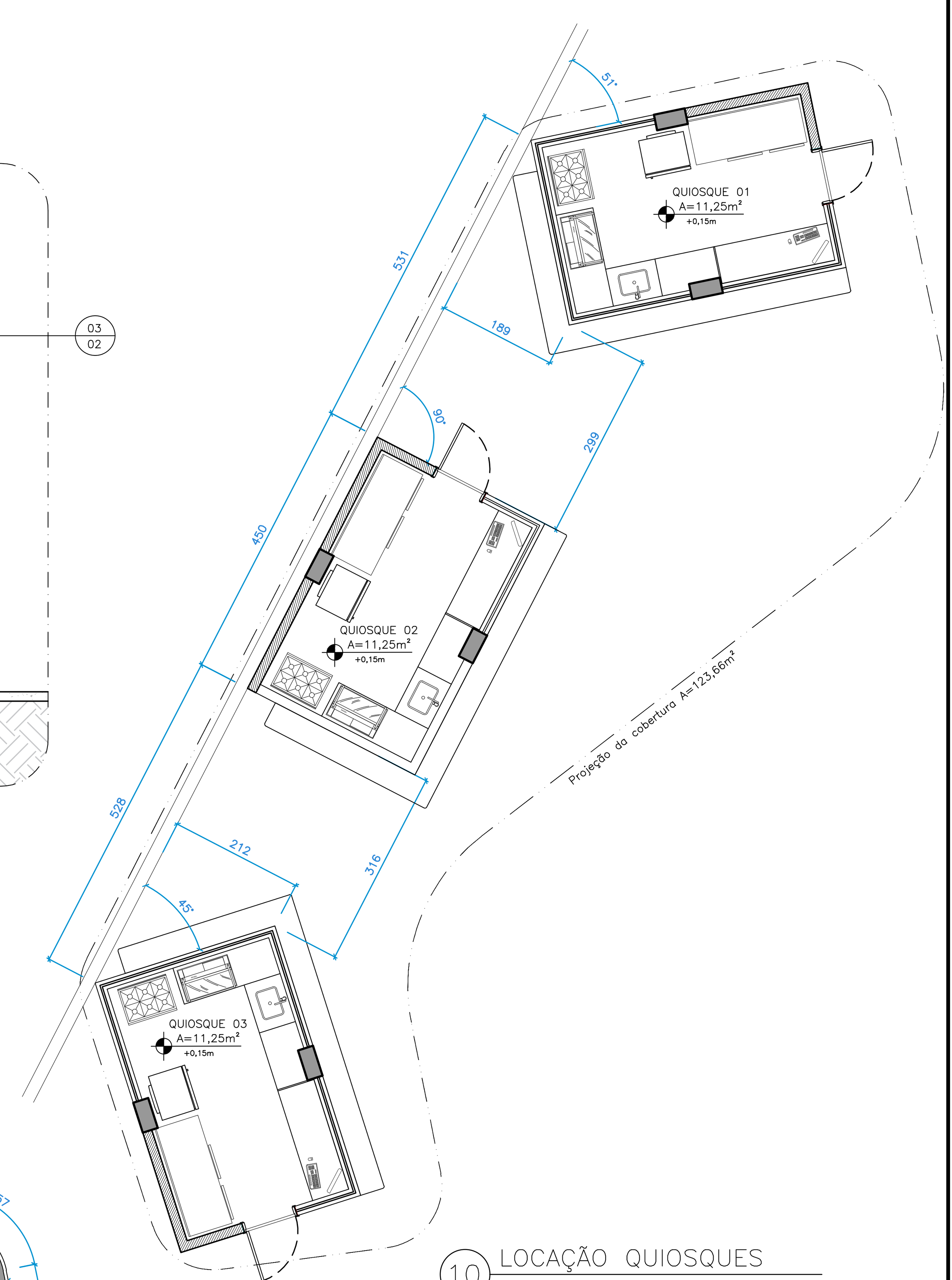

10 LOCAÇÃO QUIOSQUES
ESCALA : 1/75

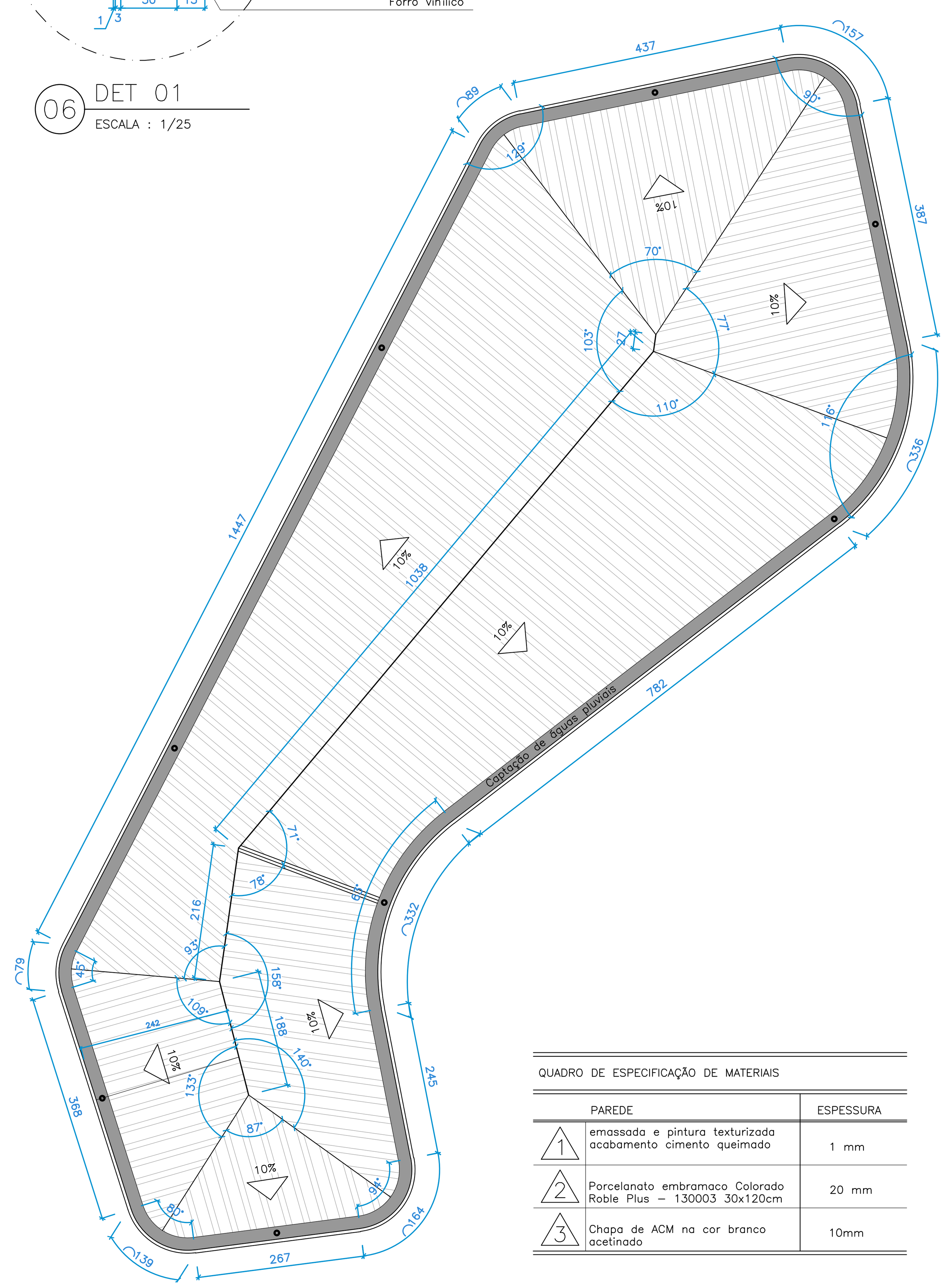

09 DIAGRAMA DE COBERTURA
ESCALA : 1/75

QUADRO DE ESPECIFICAÇÃO DE MATERIAIS

	PAREDE	ESPESSURA
1	emassada e pintura texturizada acabamento cimento queimado	1 mm
2	Porcelanato embramaco Colorado Roble Plus – 130003 30x120cm	20 mm
3	Chapa de ACM na cor branco acetinado	10mm

01 PLANTA BAIXA PROPOSTA
ESCALA : 1/200

PLOT STYLE		
COLOR	PENA	COR
1	0.40	BLACK
2	0.30	BLACK
3	0.20	BLACK
4	0.70	BLACK
5	0.50	BLACK
6	0.60	BLACK
8	0.10	BLACK
9	0.05	BLACK
11	1.00	BLACK
15	1.20	BLACK
41	0.90	BLACK
63	0.15	BLACK
77	0.35	BLACK
111	0.80	BLACK
141	0.25	BLACK
253	0.10	253

PREFEITURA

NOME
RESTAURO E REVITALIZAÇÃO DA PRAÇA Cel. LUIZ COUTINHO

TÍTULO DO PROJETO
EXECUTIVO QUIOSQUES

RUA: Praça Cel. Luiz Coutinho

LOTEAMENTO/BAIRRO: Centro

ZONA/MODELO	ÁREA-LOTE	USO
URBANA	2586,99m²	PÚBLICO

REQUERENTE

PROJ DE ARQUITETURA
CAU nº A255008-3 — RICHARD JOSÉ DE LIMA

RESP. TÉCNICO PELA OBRA
CAU nº A255008-3 — RICHARD JOSÉ DE LIMA

PROPRIETÁRIO
CNPJ.: 18137943/0001-26 — PREFEITURA MUNICIPAL DE GUIRICEMA

CONTEÚDO DA FOLHA: INDICADO

FOLHA: 01/02